不得依图面量测尺寸

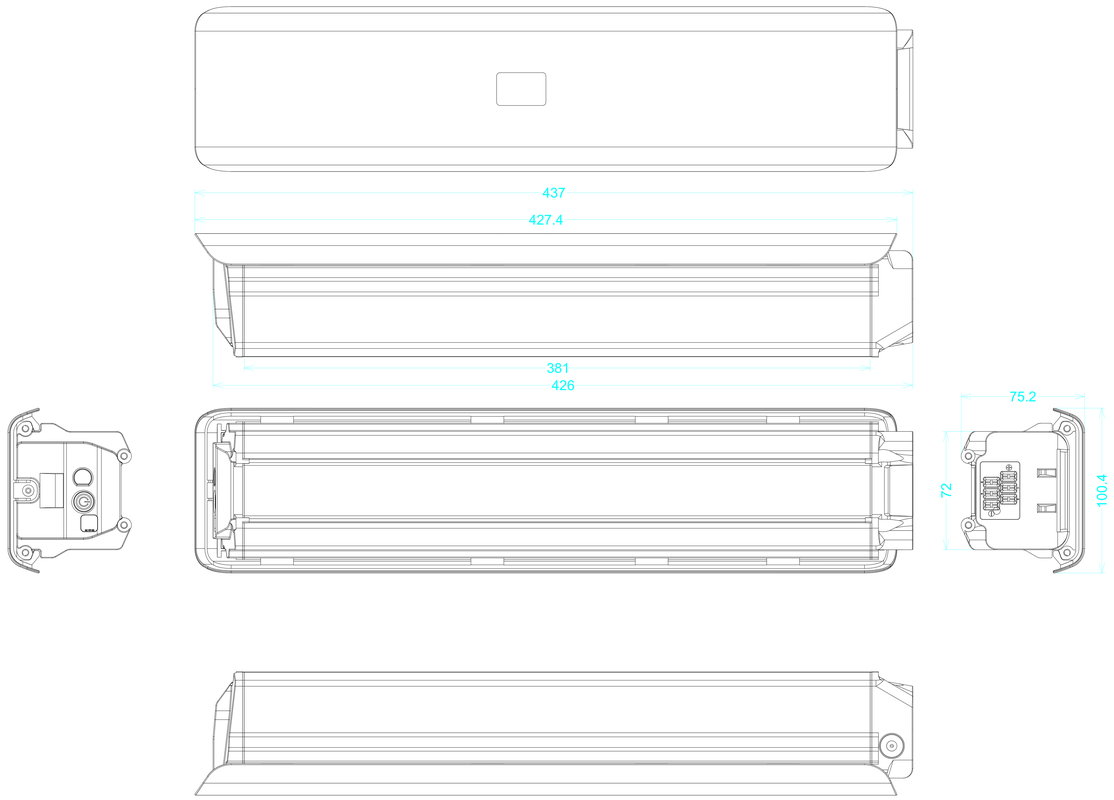

1:2

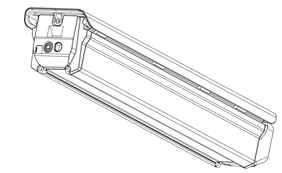

1:2

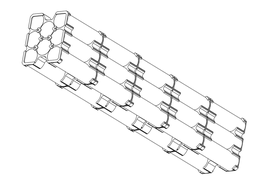

技术要求；
1. 图面未注公差参照右下角公差带。
2. 图面未注R角以参照实物为准。
3. 产品内外表面不可有油污及加工屑等杂质。
4. 表面不得有压伤划伤裁切及加工边缘无毛刺尖角锐角。
5. 标注 ● 为重点管控尺寸，标注 ◗ 为管控尺寸。

不得依图面量测尺寸

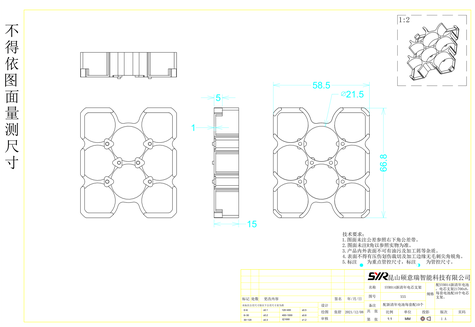

技术要求；
1. 图面未注公差参照右下角公差带。
2. 图面未注R角以参照实物为准。
3. 产品内外表面不可有油污及加工屑等杂质。
4. 表面不得有压伤划伤裁切及加工边缘无毛刺尖角锐角。
5. 标注 ● 为重点管控尺寸，标注 ◗ 为管控尺寸。

不得依图面量测尺寸

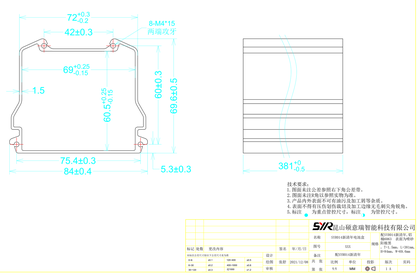

技术要求；
1. 图面未注公差参照右下角公差带。
2. 图面未注R角以参照实物为准。
3. 产品内外表面不可有油污及加工屑等杂质。
4. 表面不得有压伤划伤裁切及加工边缘无毛刺尖角锐角。
5. 标注 ● 为重点管控尺寸，标注 ◗ 为管控尺寸。

标记	处数	更改内容	签名	年/月/日

未标注公差尺寸按以下公差尺寸表为准

0~6	±0.1	120~400	±0.5
6~30	±0.2	400~1000	±0.8
30~120	±0.3	超1000	±1.2

设计	XXX	XXX
绘图	XXX	XXX
审核		

SYR昆山硕意瑞智能科技有限公司

名称	SYR014新清年电池盒		规格	SYR04新清年电池盒，21700电芯，装配为竹节式装配每节8棵共5节所用电芯支架10。	
图号	XXX				
备注	XXX				
共 张	比例	单位	投影	版次	页码
第 张	1:1	MM		1 A	